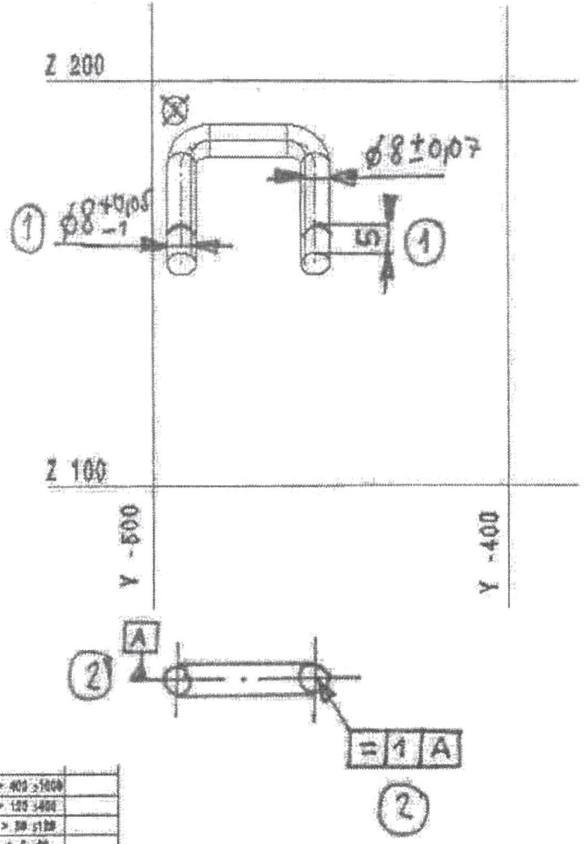

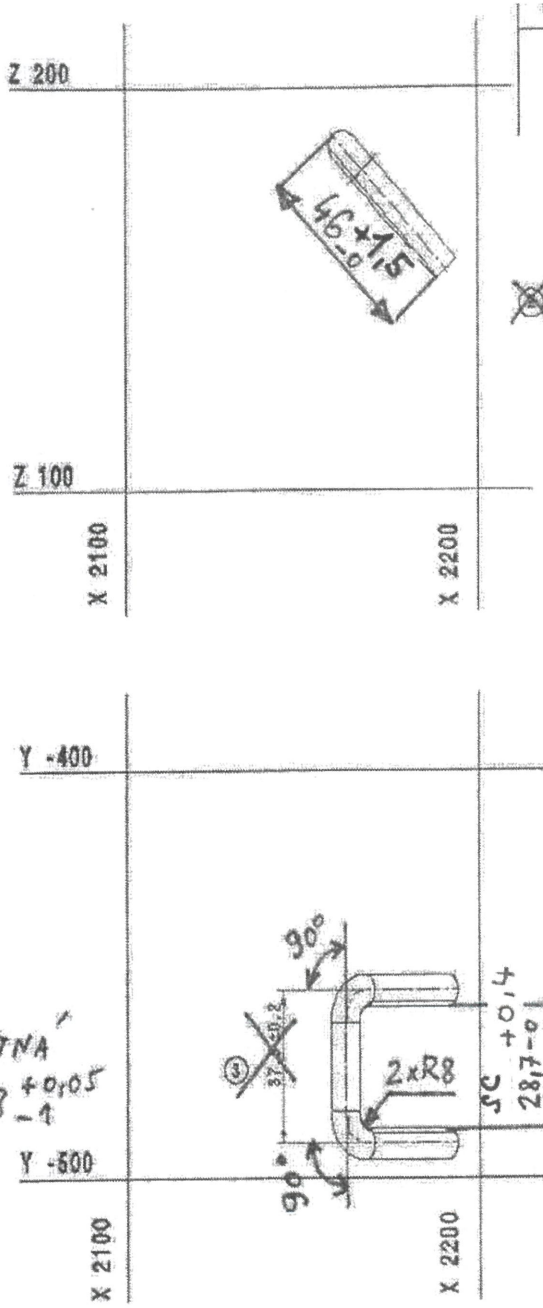

VW 10500
VW 10550
VW 01139
VW 10514
VW 10540
VW 10580
VW 13750
VW 01100
VW 01101
VW 01102
VW 01104
EN 10277-2
EN 10278
DIN 1451
VDA 280
TL 217

		18.06.07			Formsenderung/Zweite Trafo
1	A2	06.06.08	Svoboda	Stu	Mech/Dis TZ0785
2	B0	08.04.08	Svoboda	Stu	Geometrie Korrektur / Korrektur
3	E1	28.04.09	Vavrek	Stu	Reparatur des Auswerfers / oprava ejektoru Mech/Dis TZ0889
1		VÝKRES ESSA CZECH TOW 14			

H.CZ/A ESSA5167 REGISTRO: 25.05.2009

VOLKSWAGEN AG

> 400 ≤1000	
> 120 ≤400	
> 30 ≤120	
> 6 ≤30	
≤6	
Winkel/ Angle	

Toleranzen der nicht-bemaßten Längen- und Winkelmaße zum Datensatz entsprechen der Tolerance of unmentioned lengths and angles dimensions to the data record and drawing DPG.

AUDIT max.1.1

>400 ≤1000		
>120 ≤400		
> 30 ≤120		
> 6 ≤30	±0,6	
≤6		
Winkel/ Angle	±1°	
	Fertig/ Finished	Roh/ Raw

Allgemeintoleranzen nach Toleranzen ohne Toleranzangabe. General tolerances to partial dimensions without specified tolerance.

Bearbeitungsrd/ Metric

② VRTULOVITOST DÍLU NEPŘÍPUSTNÁ
VE VZDÁLENOSTI 5mm TOLERANCE ø8 +0,05 -1
① 5mm deformační zóna střihu

Zul. Abweichung bei Bezugslinien ±0,8 mm zum Datensatz
Přípustné odchylky u orientačních a rozměrových čar =0,5
Nicht gekennzeichnete Flächen =0,8 mm zum Datensatz
Neoznačené plochy =0,8 mm k souboru dat
Nicht benannte Geometrien sind den Datensatz zu entnehmen
Nezakotované čáry převzít ze souboru dat
Kennzeichnung ist durch den Hersteller mit der Konstruktion abzustimmen
Označení podle dohody mezi výrobcem a konstrukcí

Oberflächenrauheit Surface finish VW 13750

Oberfläche Surface VW 01000

Werkstoff Material

Maßstab Scale 1:1 1:2

VOLKSWAGEN AG

Catia 5.18 KVS: 8.7. MB

Werkstoff/ Material: EN 10277-2 - S235 JRG 2C + C

Wärmebehandlung/ Heat treatment

Allgemeintoleranz/ General tolerance: EN 10278 - Rund B

Oberflächenschutz/ Surface protection: VW 13750 011- C340

Gewicht/ Weight [kg]	Gezeichnet/ Drawn	gewogen/ actual: Versuch/ prototype	Fertigung/ production	EA-Nr./ Eng.proj.no.	Dat./ Drawn
.5L0.813.192.	45			818/73	Svoboda

Benennung: Haltebuegel

Title: Traen spevnovaci

Teil-Nr./ Part-no. .5L0.813.192.

Format/ Size A2

Blatt/ Sheet 1

von/ of 1

1:2